決勝トーナメント表（混合の部）

優　勝	北中ペアレンツ
準優勝	アジックスA
第３位	AQUA

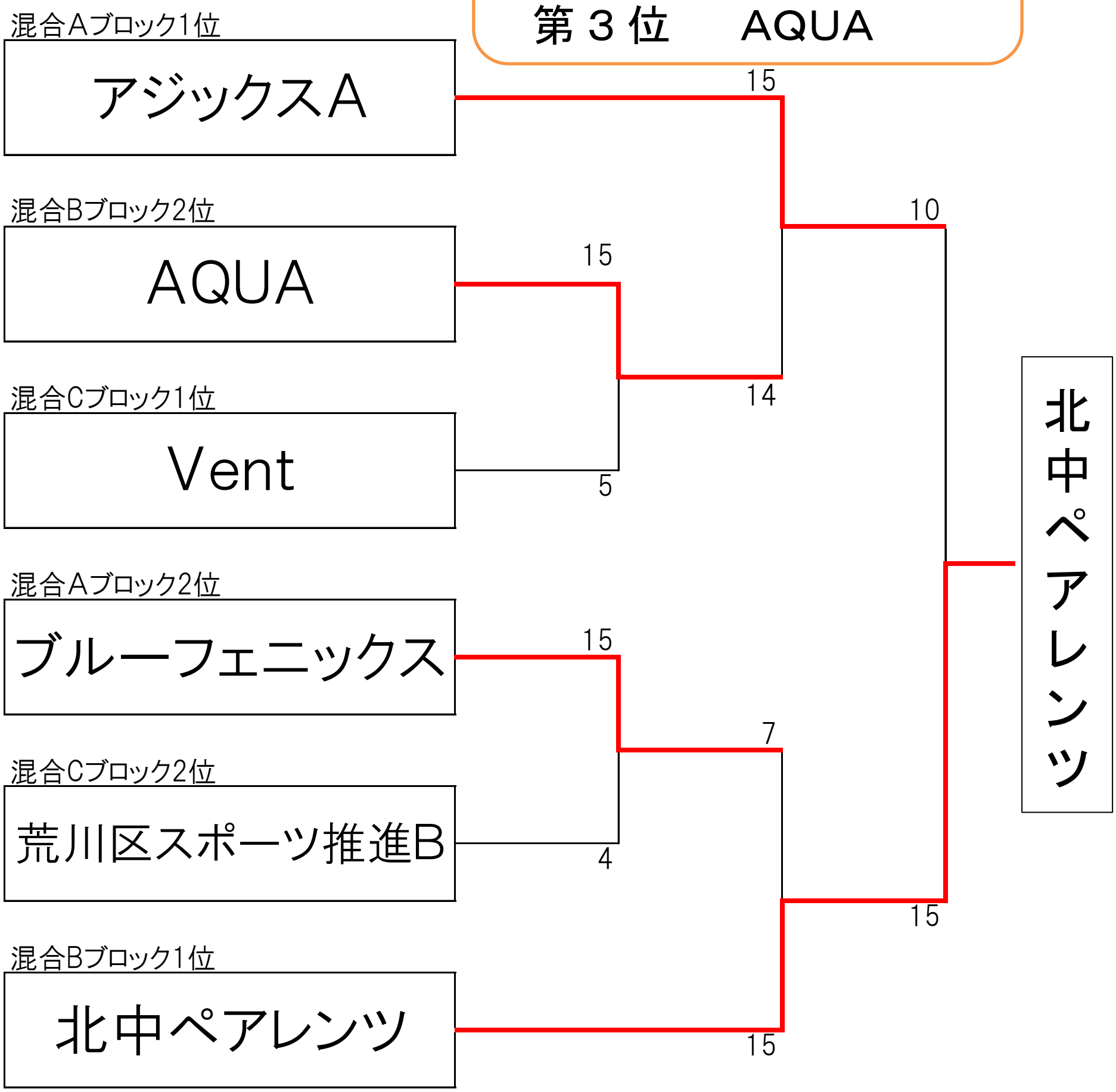

3位決定戦

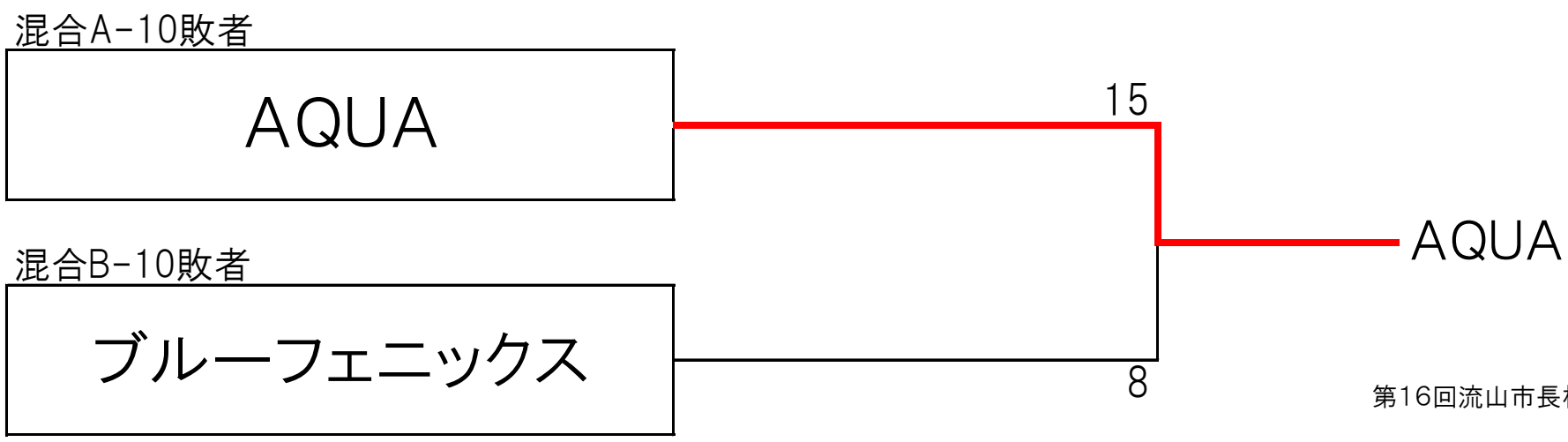

第16回流山市長杯（2019/01/27）